Guide d'installation

PROXI

Micro luminaire linéaire

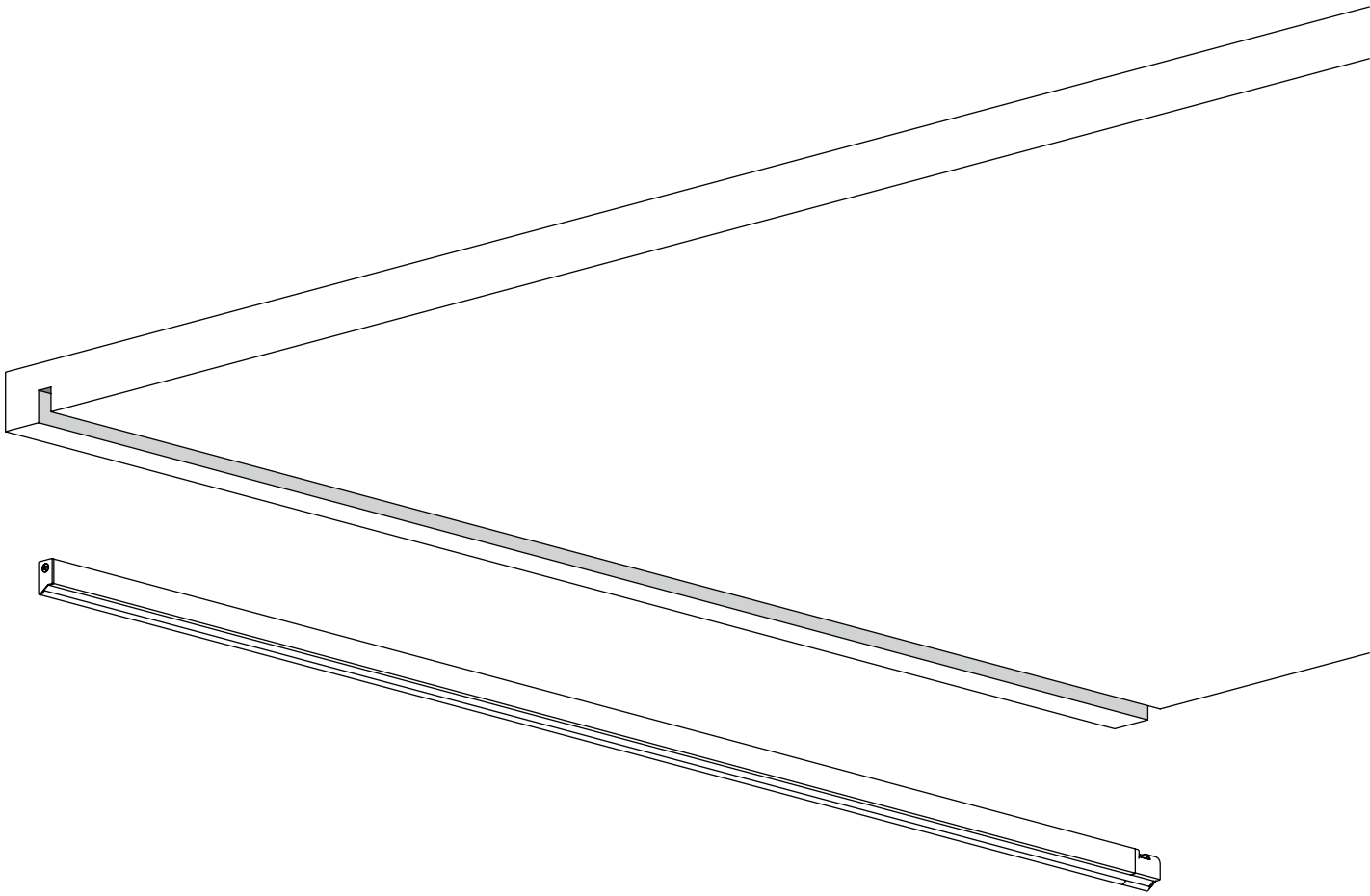

EKLIPSE
ARCHITECTURAL LIGHTING

Installation

Préparation du support

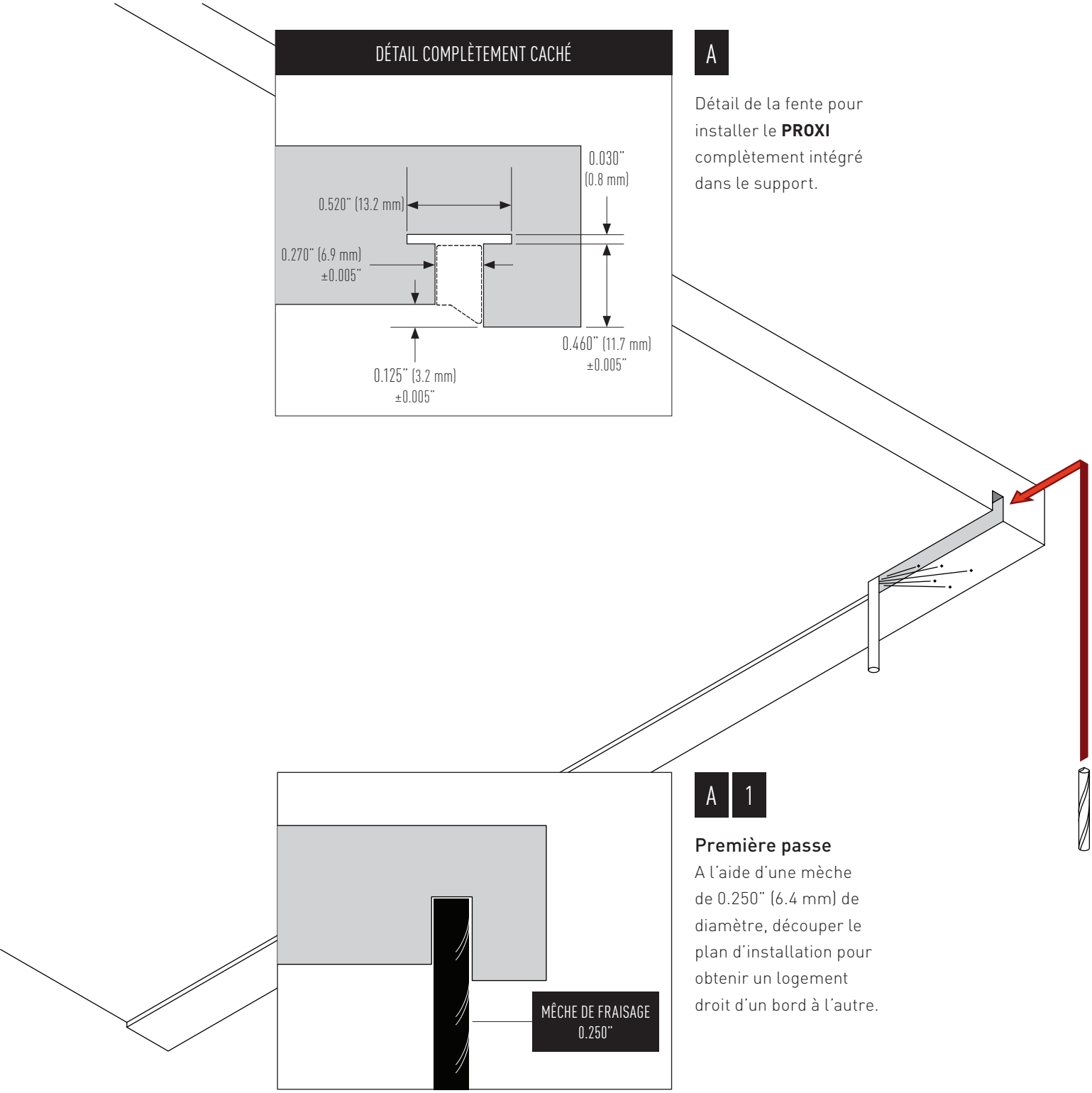

A

Détail de la fente pour installer le **PROXI** complètement intégré dans le support.

A 1

Première passe

A l'aide d'une mèche de 0.250" (6.4 mm) de diamètre, découper le plan d'installation pour obtenir un logement droit d'un bord à l'autre.

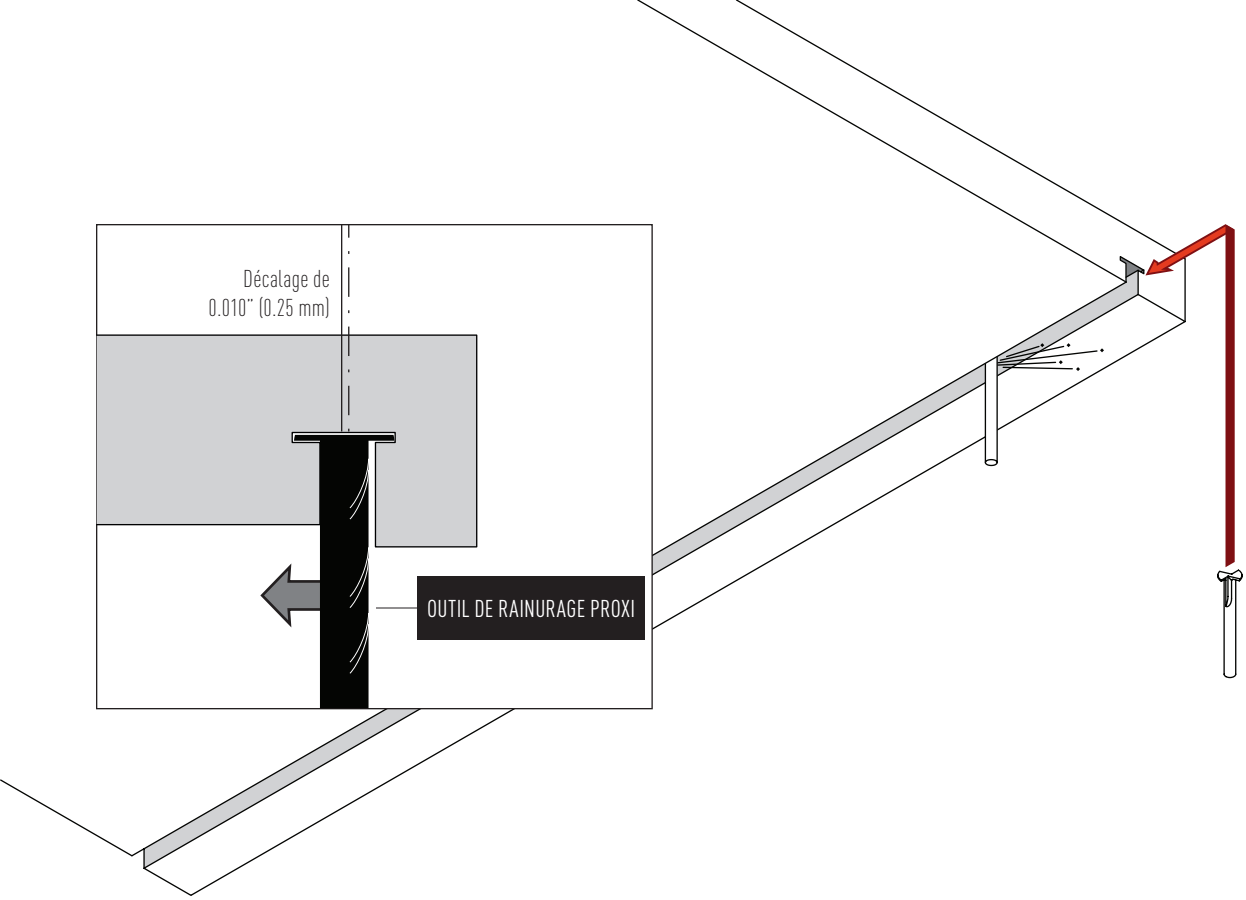

A 2

Passe de finition 1

A l'aide de la mèche **PROXI**, fournie par **EKLIPSE**, découper le plan de pose. Cette opération est la première de 2 passes pour créer le logement de la bande métallique.

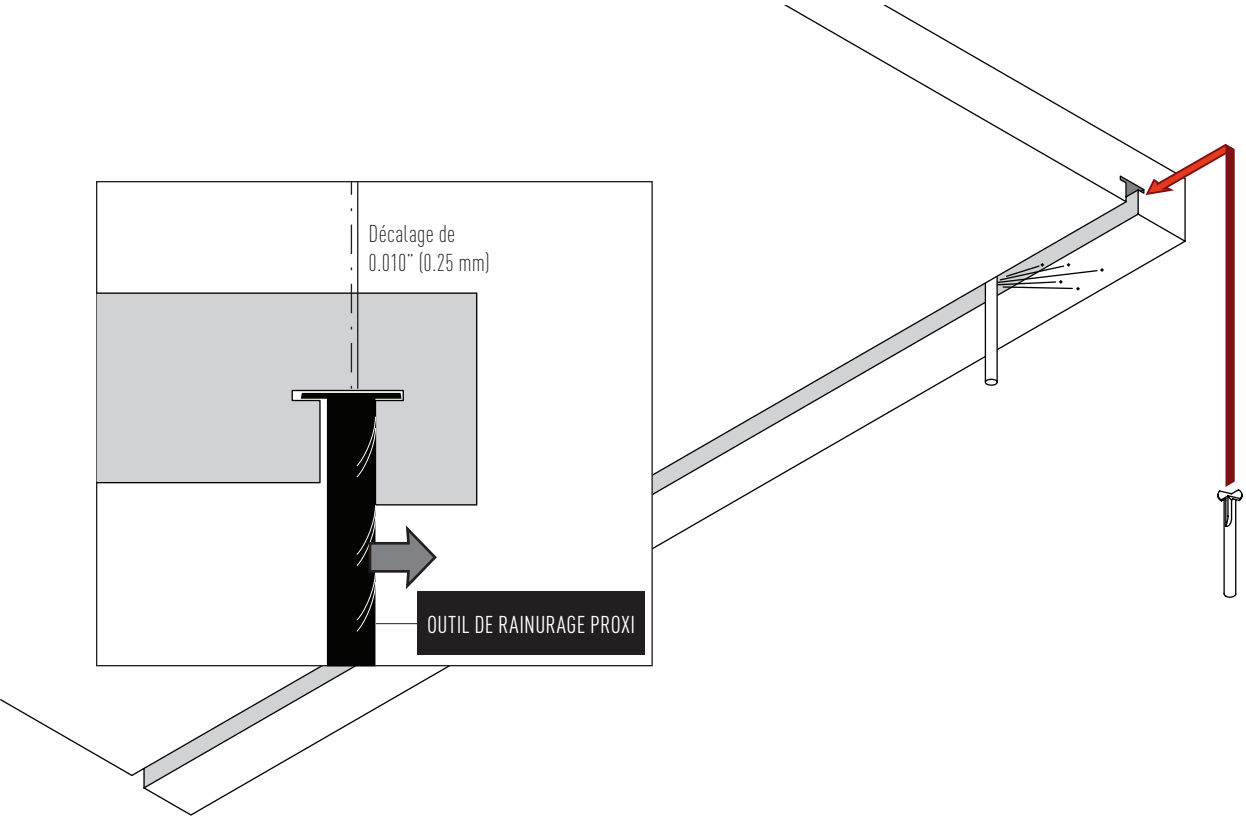

A 3

Passe de finition 2

Effectuer la dernière coupe pour compléter le logement de la bande métallique.

B

Détail de l'emplacement pour installer le PROXI partiellement visible.

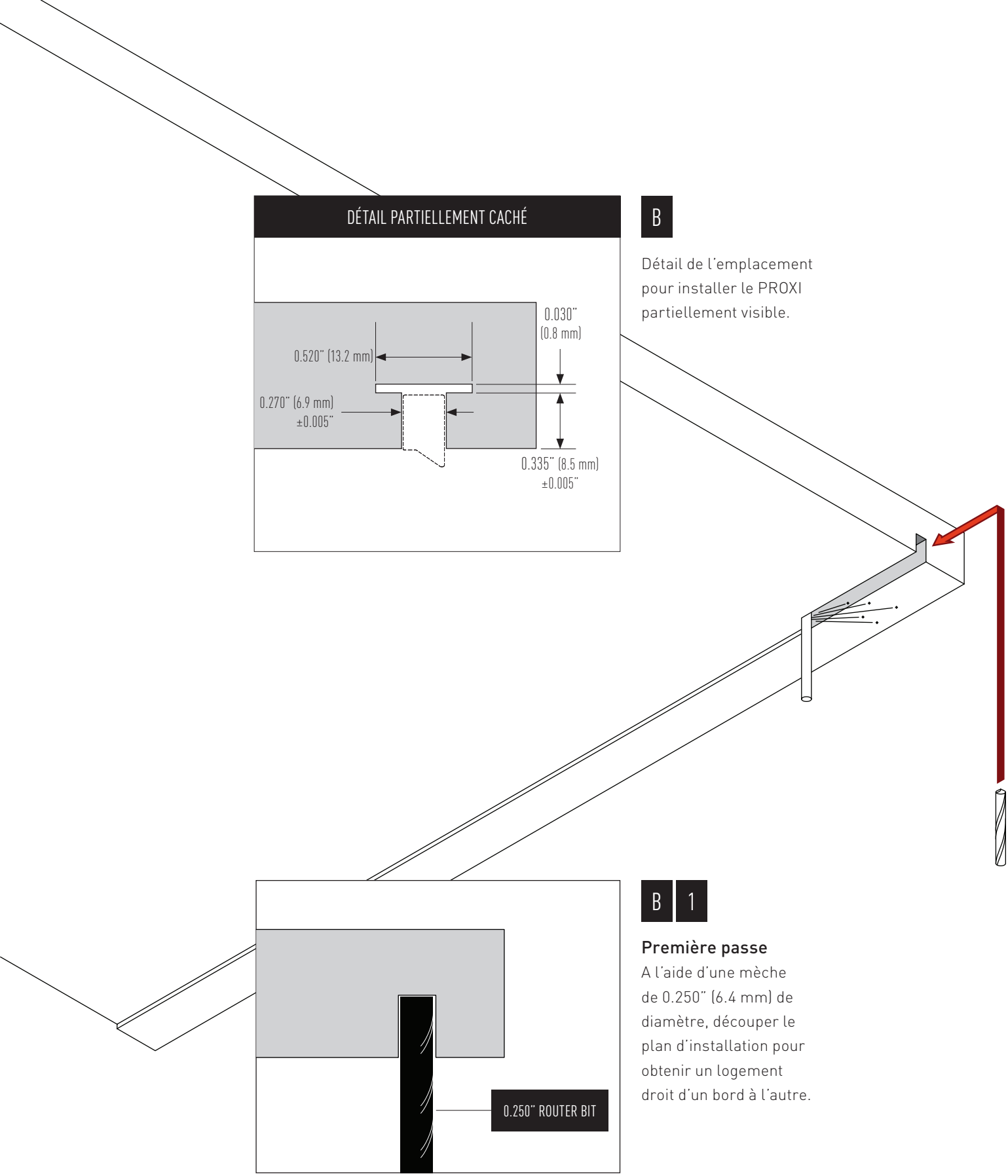

B 1

Première passe

A l'aide d'une mèche de 0.250" (6.4 mm) de diamètre, découper le plan d'installation pour obtenir un logement droit d'un bord à l'autre.

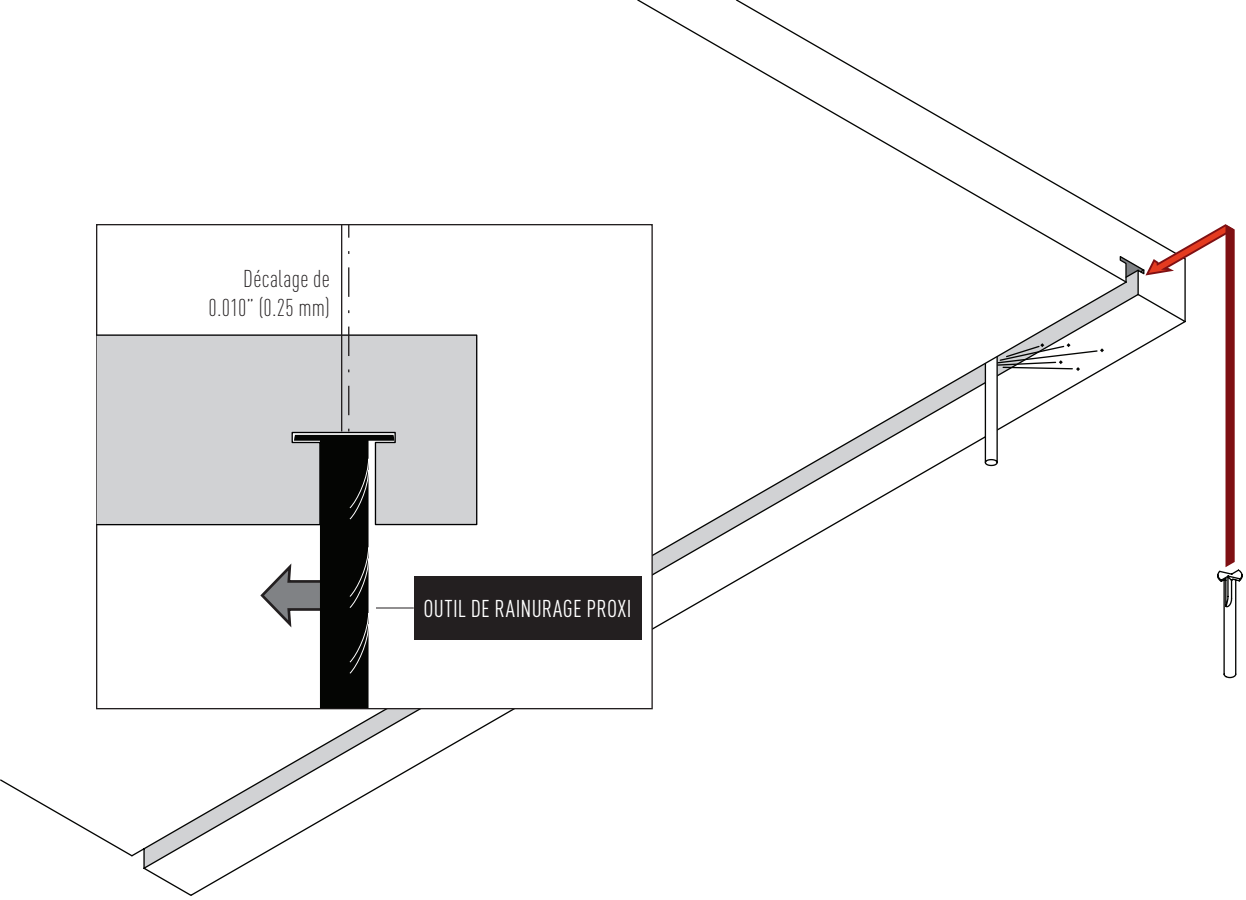

B 2

Passe de finition 1

A l'aide de la mèche **PROXI**, fournie par **EKLIPSE**, découper le plan de pose. Cette opération est la première de 2 passes pour créer le logement de la bande métallique.

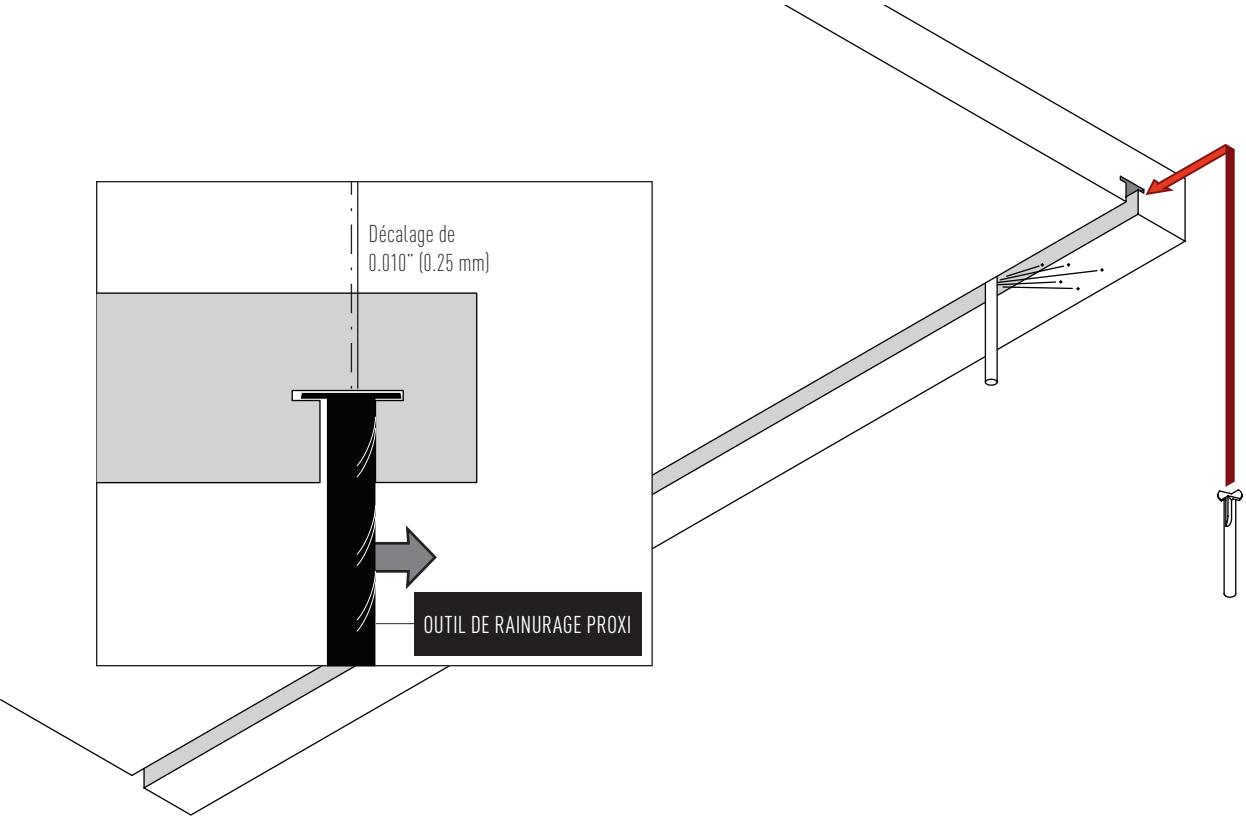

B 3

Passe de finition 2

Effectuer la dernière coupe pour compléter le logement de la bande métallique.

Installation du luminaire

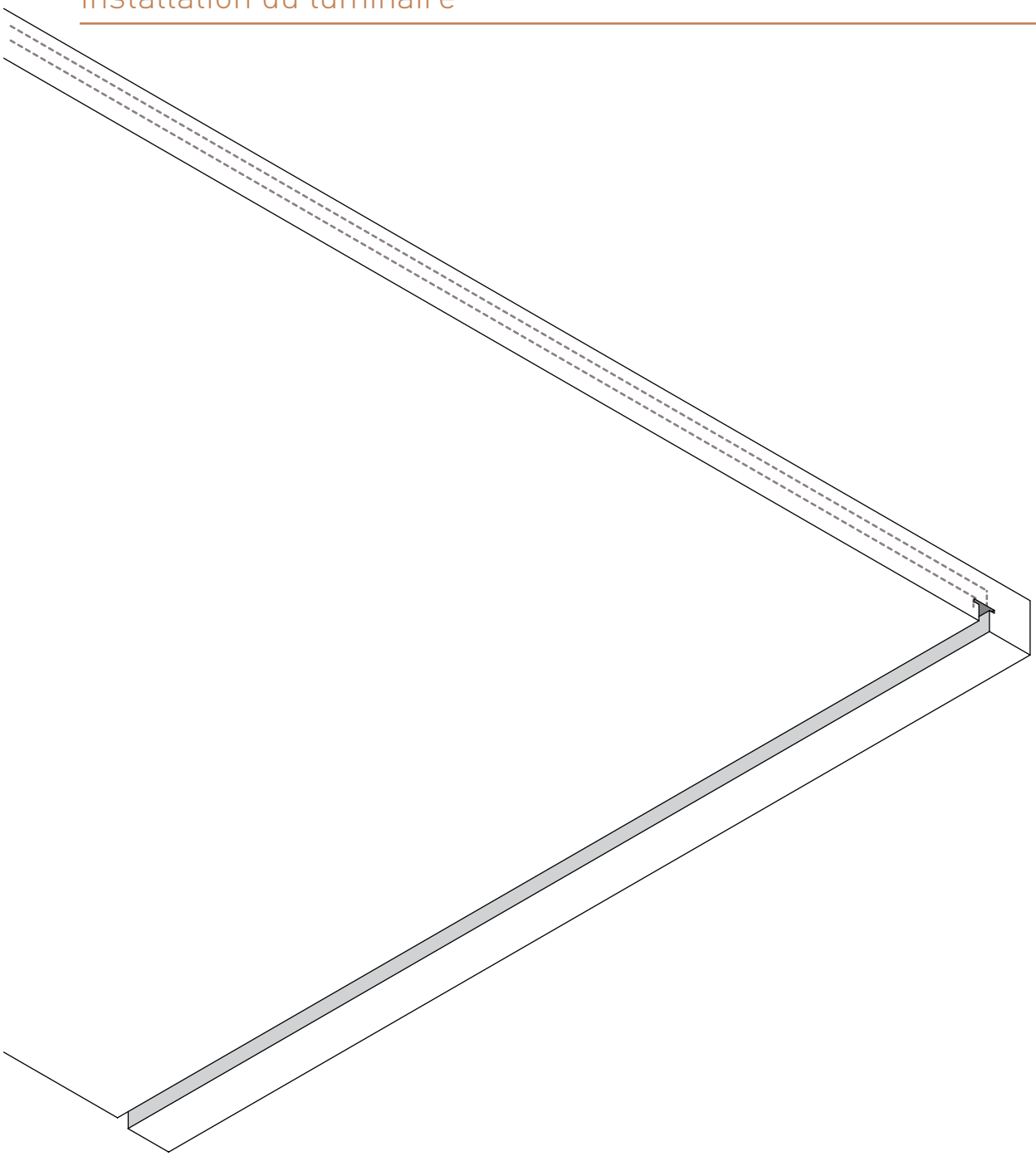

4

Créez le canal pour le passage du fil selon les besoins.

5

Glisser la bande métallique, fournie par **EKLIPSE**, dans la fente précédemment créée.

BANDE MÉTALLIQUE DE 0.020" (0.5mm) D'ÉPAISSEUR

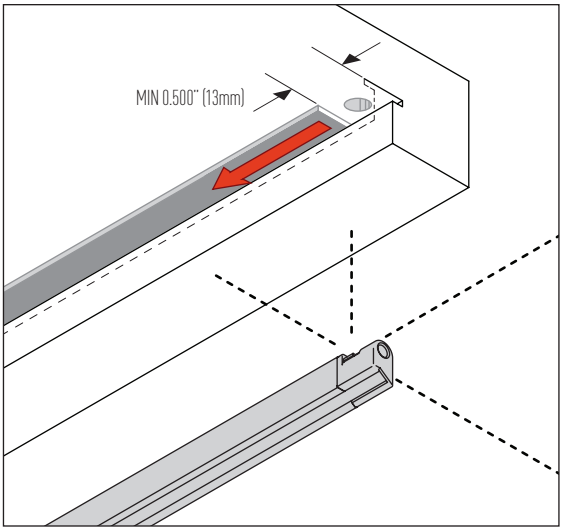

6

Prévoir au moins 0,500" (13 mm) entre les bords de la bande et l'étagère, afin de laisser un espace suffisant pour le passage du fil.

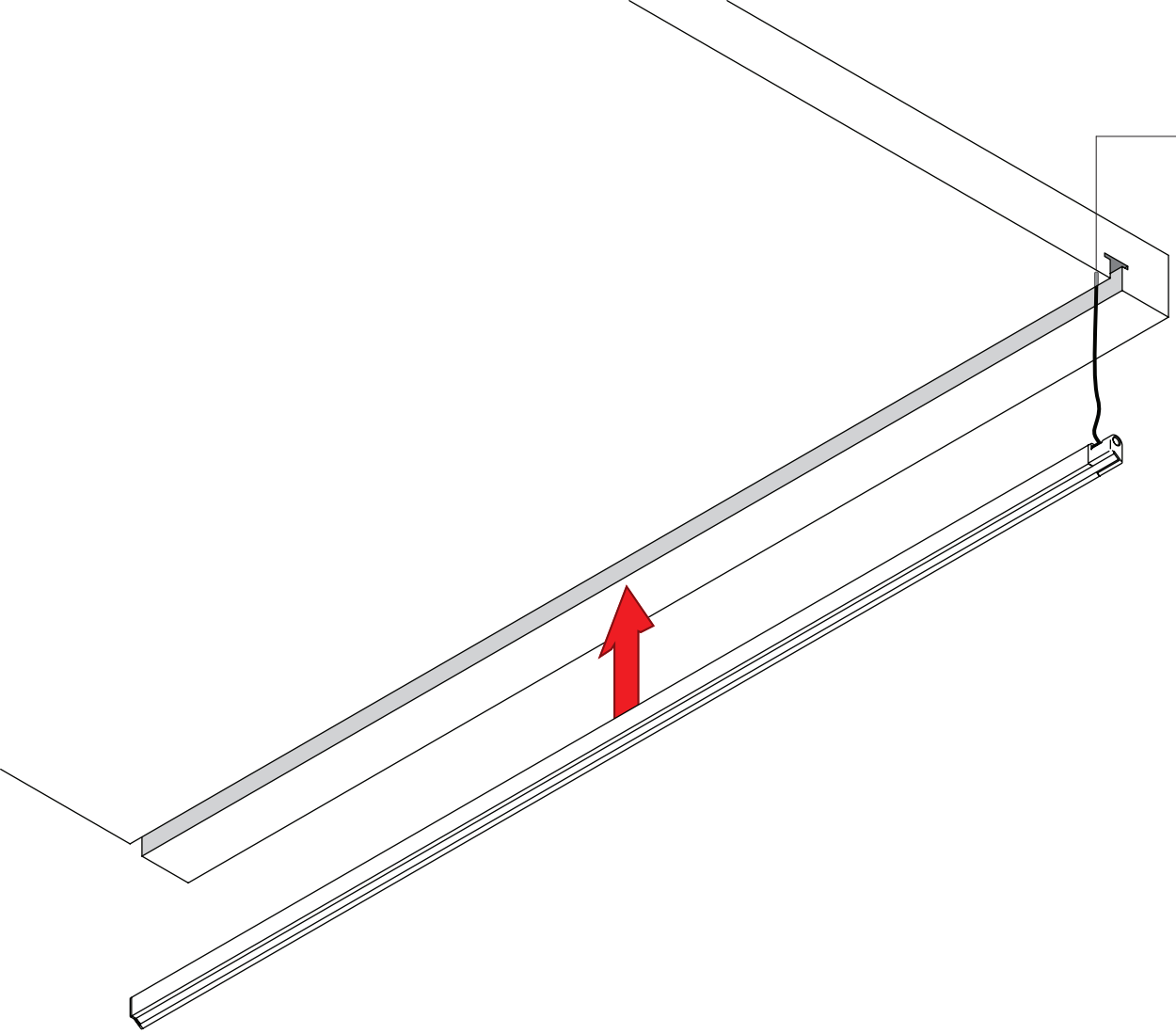

7

Insérer le PROXI dans la fente. Les aimants situés sur la partie supérieure fixent fermement le luminaire.

S'assurer que le câble n'empêche pas une installation correcte.

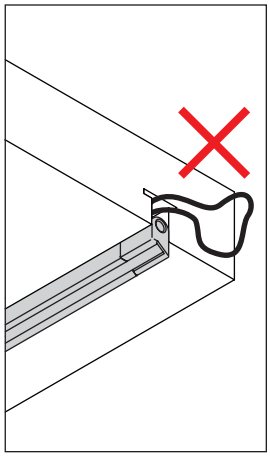

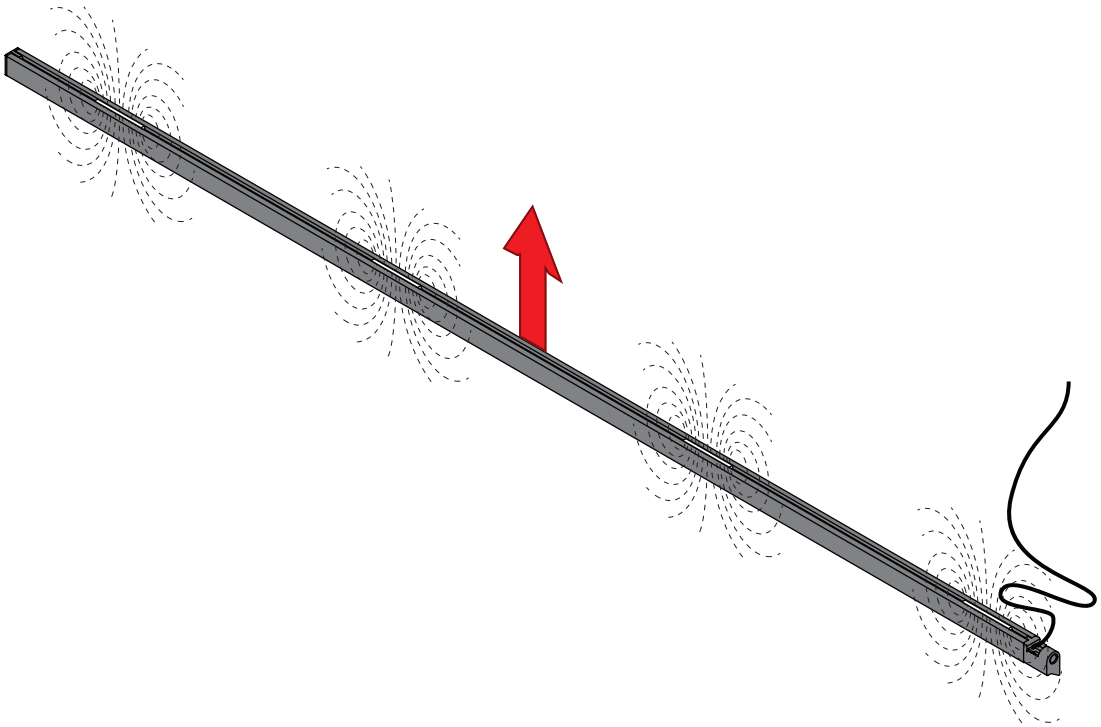

8

Connecter le PROXI
à l'alimentation
électrique à distance.

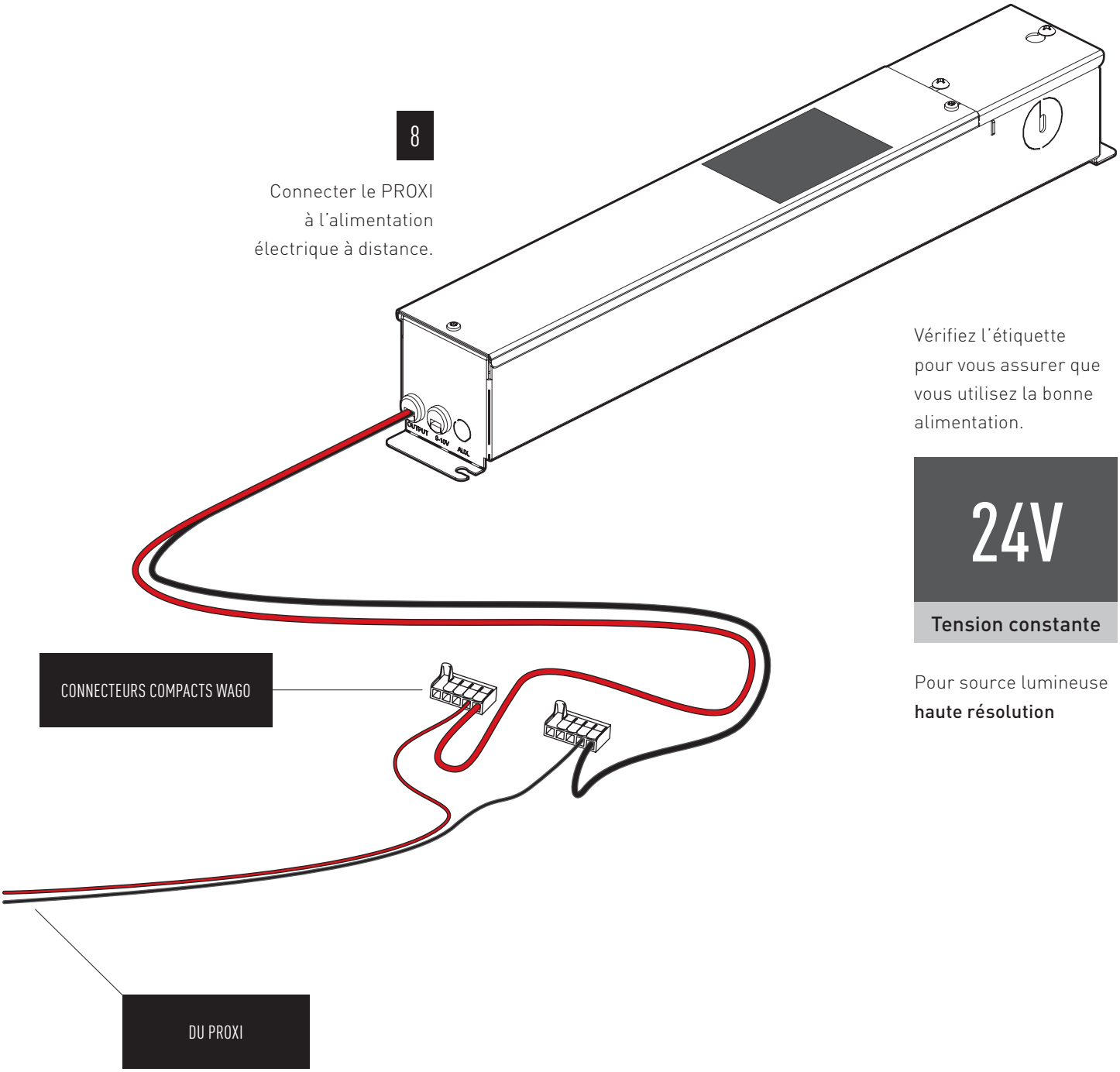

Vérifiez l'étiquette
pour vous assurer que
vous utilisez la bonne
alimentation.

24V

Tension constante

Pour source lumineuse
haute résolution

Maintenance et manipulation

Conseils de nettoyage

A

Délai de refroidissement
Le luminaire doit être éteint **5 minutes avant** de commencer l'entretien.

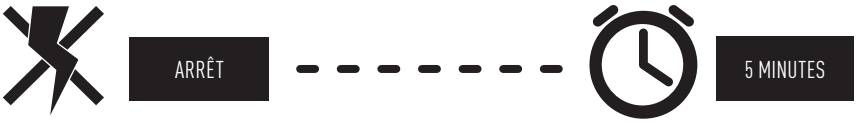

B

Nettoyage des parties externes
Le luminaire peut être entretenu à l'aide d'un chiffon en laine d'agneau, en microfibre ou d'un plumeau.

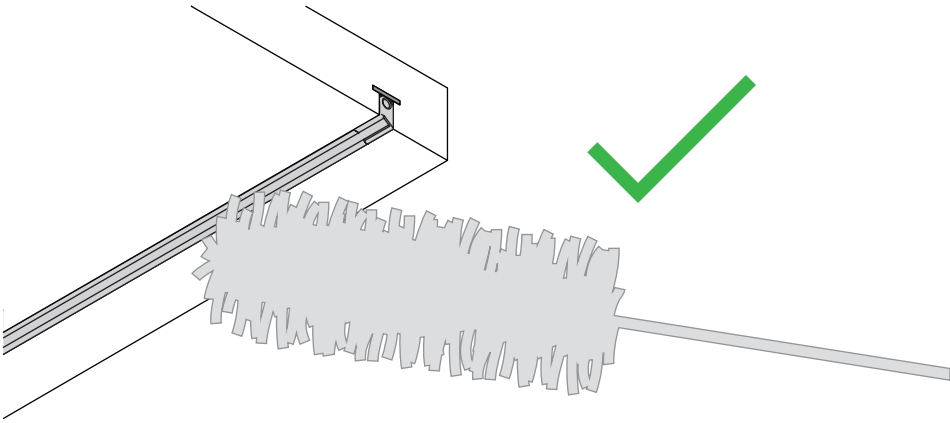

Pour les salissures accumulées, utiliser un **gant de toilette légèrement humidifié** en évitant les accumulations d'eau et les traces. **Ne jamais utiliser de nettoyants abrasifs**.

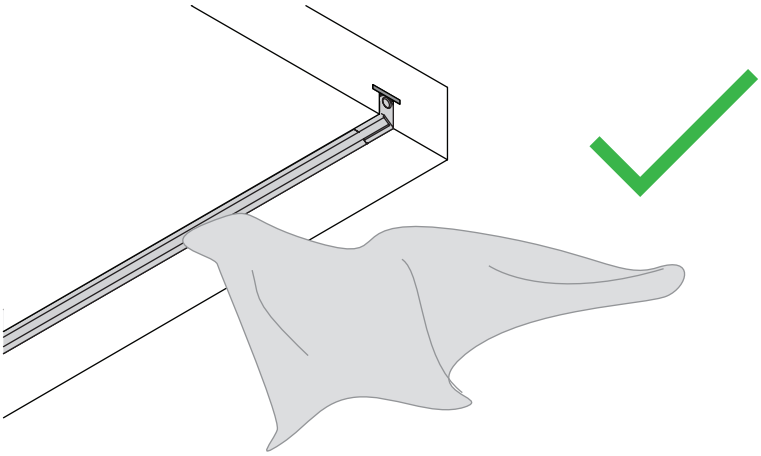

C

Entretien préventif

Lors de l'entretien, le luminaire ne doit **à aucun moment** être nettoyé à la **vapeur** ou avec des **liquides à haute température** afin de ne pas endommager le film intégré.

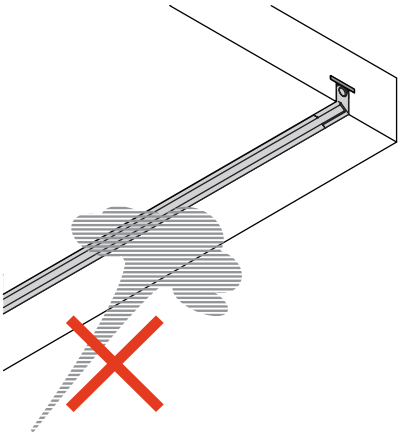

VAPEUR

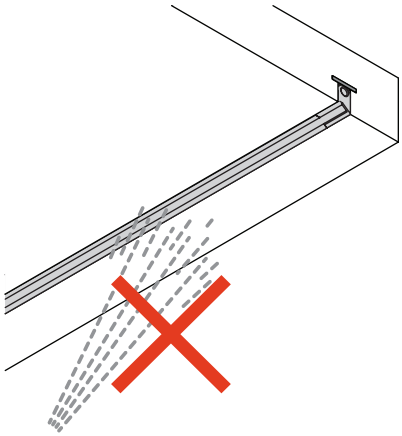

LIQUIDE HAUTE TEMPÉRATURE

ISED Canada Statement EN

This class B lighting equipment complies with Innovation, Science and Economic Development (ISED) Canada Standard for radio interference-causing equipment ICES-005, 5th edition.

Déclaration pour ISDE Canada FR

Ce matériel d'éclairage de classe B est conforme avec la norme sur le matériel brouilleur radio NMB-005, 5ième édition, publié par innovation, science et développement économique (ISDE) Canada.

FCC Compliance Statement EN

This device complies with part 15 of the FCC Rules. Operation is subject to the following two conditions: (1) This device may not cause harmful interference, and (2) this device must accept any interference received, including interference that may cause undesired operation.

Note: This equipment has been tested and found to comply with the limits for a Class B digital device, pursuant to part 15 of the FCC Rules. These limits are designed to provide reasonable protection against harmful interference in a residential installation. This equipment generates, uses and can radiate radio frequency energy and, if not installed and used in accordance with the instructions, may cause harmful interference to radio communications. However, there is no guarantee that interference will not occur in a particular installation. If this equipment does cause harmful interference to radio or television reception, which can be determined by turning the equipment off and on, the user is encouraged to try to correct the interference by one or more of the following measures:

◊ Reorient or relocate the receiving antenna.
◊ Increase the separation between the equipment and receiver.
◊ Connect the equipment into an outlet on a circuit different from that to which the receiver is connected.
◊ Consult the dealer or an experienced radio/TV technician for help.

Déclaration de conformité FCC FR

Cet appareil est conforme à la partie 15 des règles de la FCC. Son fonctionnement est soumis aux deux conditions suivantes : (1) Cet appareil ne doit pas causer d'interférences nuisibles et (2) cet appareil doit accepter toute interférence reçue, y compris les interférences susceptibles de provoquer un fonctionnement indésirable.

Remarque : cet équipement a été testé et déclaré conforme aux limites d'un appareil numérique de classe B, conformément à la partie 15 des règles de la FCC. Ces limites sont conçues pour fournir une protection raisonnable contre les interférences nuisibles dans une installation résidentielle. Cet équipement génère, utilise et peut émettre de l'énergie de fréquence radio et, s'il n'est pas installé et utilisé conformément aux instructions, peut causer des interférences nuisibles aux communications radio. Cependant, il n'y a aucune garantie que des interférences ne se produiront pas dans une installation particulière. Si cet équipement cause des interférences nuisibles à la réception radio ou télévision, ce qui peut être déterminé en éteignant et en rallumant l'équipement, l'utilisateur est encouragé à essayer de corriger l'interférence par une ou plusieurs des mesures suivantes :

◊ Réorientez ou déplacez l'antenne de réception.
◊ Augmenter la distance entre l'équipement et le récepteur.
◊ Connectez l'équipement à une prise sur un circuit différent de celui auquel le récepteur est connecté.
◊ Consultez le revendeur ou un technicien radio/TV expérimenté pour obtenir de l'aide.

EKLIPSE
ARCHITECTURAL LIGHTING

Les spécifications peuvent différées sans préavis sans réduire la performance du produit. Les informations contenues dans ce document sont la propriété de Eklipse Architectural Lighting inc.

Toute reproduction partielle ou totale sans l'autorisation écrite est interdite.

2090 rue Moreau
Suite 100
Montréal, QC - H1W 2M3
Canada

T +1 514 590 0099
F +1 514 590 0098
INT 1 877 590 0098

sales@eklipselighting.com
www.eklipselighting.com