Type _____ Specificateur _____ Projet _____ Date _____

PIXIS PLUG AND PLAY P PNP

PIXIS STEM P S

PIXIS HYDRA P H

PIXIS PNP/STEM/HYDRA

Une conception aimantée ingénieuse vous permet de changer d'optique et de canon instantanément

Créez une chorégraphie d'éclairage polyvalente, au-delà de la flexibilité

Les projecteurs PIXIS se fondent dans le décor grâce à une conception discrète aux multiples finis

Application

Projecteur

Cabinet et présentoir

Rendement lumineux

Rendement lumineux standard

Source lumineuse
225 lm à 2.1 W, 3500K, 80 IRC

Configuration de référence

CCT	IRC	FINIS	OPTIQUE
4000K	80	ABK	18°

Densité du flux lumineux

W	Lumens délivrés
3.5*	175 lm

*Puissance de démarrage à froid seulement, voir spécific. électriques

Efficacité
61 lm/W

Facteur de maintenance LLF (TLLF)

Tableau CCT/IRC

CCT	IRC	LLF	CCT	IRC	LLF
2200K	80	0.55	2400K	80	0.68
2700K	80	0.79	3000K	80	0.85
	90	0.65		90	0.71
3500K	80	0.90	4000K	80	1.00

Tableau des finis

FINIS	LLF	FINIS	LLF
ABK	1.00	ACL	1.00
W	1.00	TWB	1.00
PB	1.00	BB	1.00
PC	1.00	PG	1.00
BG	1.00	PBKN	1.00

Tableau optiques

OPTIQUE	LLF
18°	1.00
24°	0.97
41°	0.85

LLF CCT/IRC × LLF finis × LLF optiques = TLLF

Rendement lumineux réel

Exemple de configuration

CCT	IRC	FINIS	OPTIQUE
2700K	90	ACL	41°

LFD de référence

W	Dens. du flux lumin. (LFD)
3.5	175 lm

→

LFD réel

Dens. du flux lumin. (LFD)
98 lm

0.65 × 1.00 × 0.85 = TLLF 0.56

MADE IN CANADA / FABRIQUÉ AU CANADA

Répartitions optiques

18° 18D

FAISCEAU LUMINEUX

VUE LATÉRALE

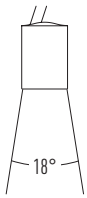

VUE FRONTALE

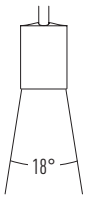

DISTRIBUTION DE LA LUMIÈRE

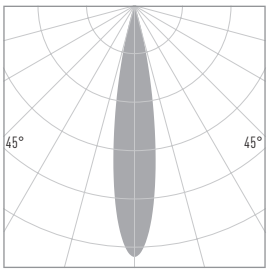

1476 Cd, 175 lumens délivrés

Hauteur	Lux
1' (30cm)	15888
2' (60cm)	3972
3' (90cm)	1765
5' (150cm)	636
8' (240cm)	248

Angle du faisceau 19°
Angle de champ 33°

24° 24D

FAISCEAU LUMINEUX

VUE LATÉRALE

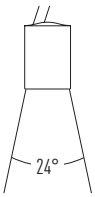

VUE FRONTALE

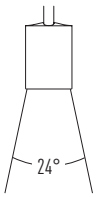

DISTRIBUTION DE LA LUMIÈRE

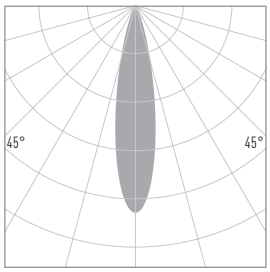

894 Cd, 170 lumens délivrés

Hauteur	Lux
1' (30cm)	9688
2' (60cm)	2422
3' (90cm)	1076
5' (150cm)	388
8' (240cm)	151

Angle du faisceau 22°
Angle de champ 45°

41° 41D

DISTRIBUTION DE LA LUMIÈRE

VUE LATÉRALE

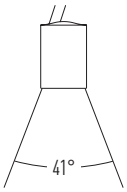

VUE FRONTALE

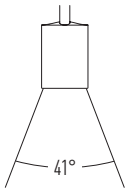

LIGHT DISTRIBUTION

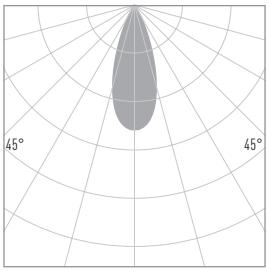

323 Cd, 152 lumens délivrés

Hauteur	Lux
1' (30cm)	3498
2' (60cm)	875
3' (90cm)	389
5' (150cm)	140
8' (240cm)	55

Angle du faisceau 39°
Angle de champ 68°

Spécifications Physiques

DIMENSIONS GÉNÉRALES

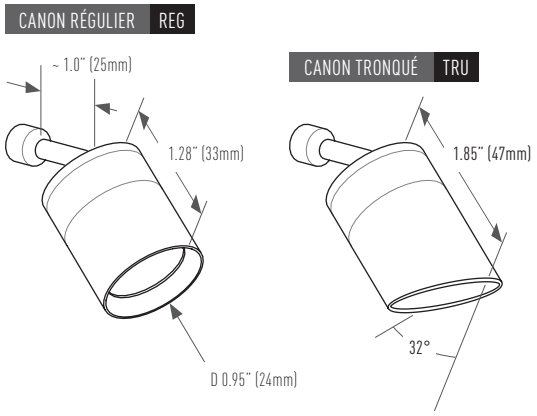

Finis

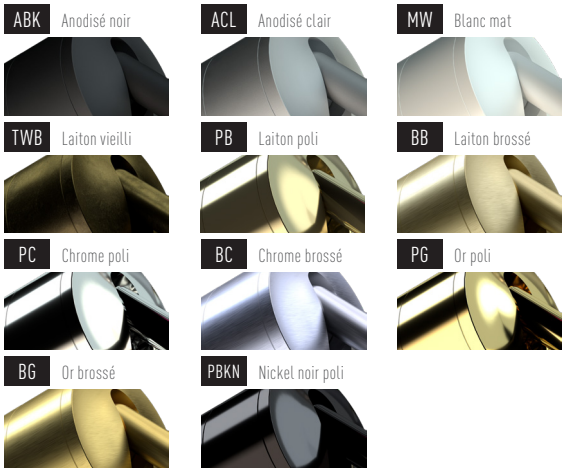

Certains finis ne sont pas disponibles pour certains modèles. Voir les sections Codes de commande.

Construction
Corps en aluminium
Optique en PC

Indice de protection
IP20

Poids
0.08 lb (35 g)

Température ambiante de fonctionnement
0 °C à 40 °C

Température d'entreposage
0 °C à 40 °C à 50% d'humidité.

Spécifications électriques (tous les modèles)

Ce produit est un **module d'éclairage DEL DC**. Les éléments suivants sont nécessaires pour obtenir un système complet.
À commander séparément :

☐ **Alimentation électrique**
12 VDC, tension constante, MLI (si gradable), installation à distance.
Pilote recommandé *Eklipse Light Manager LM-12V-60W-(...)*
(1% dim in 0-10V / DALI / Ecosystem)

RÉGULATION DU COURANT DU MODULE	COMPATIBILITÉ AVEC LES PILOTES
PASSIVE	UNIVERSELLE*

**suivant les exigences ci-dessus*

Tension d'entrée — 12 VDC en Tension Constante pour les 3 modèles (**PNP**, **PS**, **PH**)

Densité de puissance — 3.5 W (démarrage.à.froid) 2.9 W (stable dans les minutes suivant le démarrage)
(16 PIXIS utilisé avec le pilote recommandé LM-12V-60W-...)

Gradation — Capable de fonctionner jusqu'à 0.1%
(selon les performances /limitations du pilote)

Câblage — Câbles Rouge(+)/Noir(-), 48"de long, 24 AWG, Homologués UL, AWM style 1213, polarisés - voir section installation ci-dessous.

Inform. de sécurité — Homologué cULus, CE, SELV, Classe 2, emplacement sec

Installation (**PNP** seulement) — **PIXIS PLUG AND PLAY** s'insère magnétiquement dans un réceptacle femelle (inclus). Le réceptacle est installé de façon permanente. Câblage du réceptacle: à utiliser seulement à l'intérieur de l'application (AWM), raccourcir au besoin pour connexion à un câble conforme-NEC. Chaque unité fonctionne indépendamment ; Pixis peut être interchangé/installé/retiré du réceptacle à tout moment sans affecter les autres unités du circuit. Peut être redirigé/installé/retiré en toute sécurité pendant le fonctionnement. La manipulation à chaud peut causer un bref inconfort à certains utilisateurs. Voir lesl nstructions d'intégration pour plus de détails.

Limites de distance — Tolérance de perte de tension due au parcours du câble du pilote à distance : jusqu'à -2,5 Volts. Voir les spécifications du **LIGHT MANAGER** pour le tableau des longueurs maximales de câble selon l'AWG.

Applications (**PNP** seulement) — Conçu pour le montage en surface sur les plafonds/murs, pour le dessous des armoires, les étagères, l'intégration dans les meubles, les armoires en verre, les vitrines, présentoirs, etc. Convient aux usages résidentiels, commerciaux, musées, expositions, bibliothèques et plus. Élégant partout, offre juste ce qu'il faut de lumière exactement là où il le faut.

Accessoires optionnels (articles supplémentaires, à commander séparément)

Optiques interchangeables

Les optiques peuvent être commandées pour être interchangeables sur place selon votre application. Les optiques sont différenciées par un point coloré.

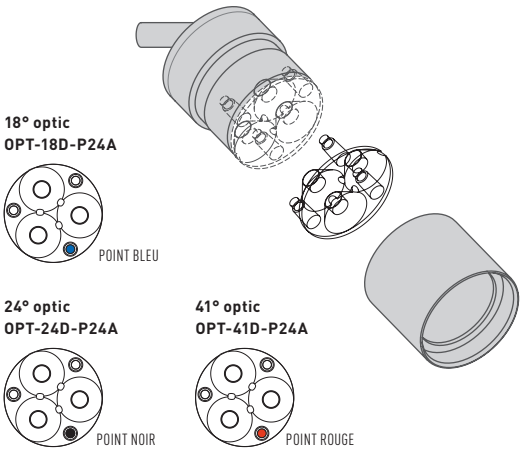

Canon tronqué

SNO-TRU-P24A-(FINIS)

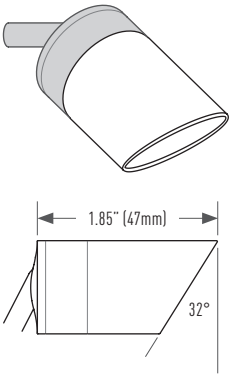

Nid d'abeille

HCL-P24A

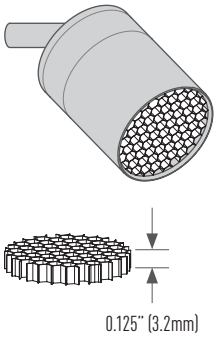

Aperçu de l'intégration PIXIS PLUG AND PLAY

DIMENSIONS GÉNÉRALES

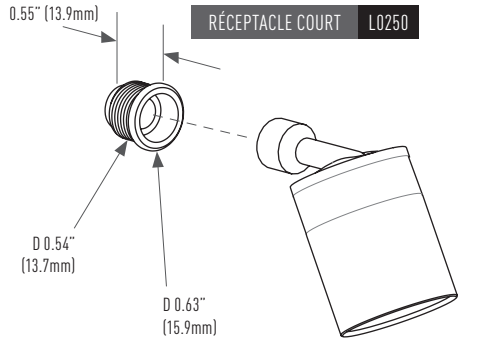

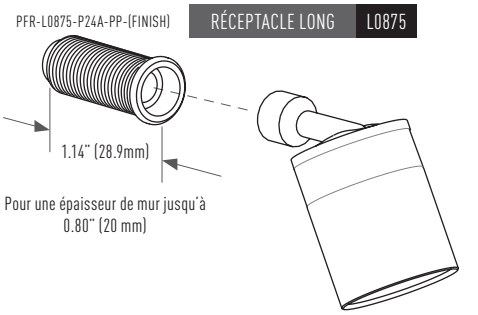

RÉGLAGES

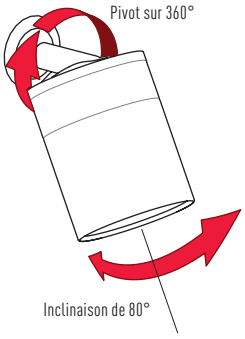

APERÇU DE L'INTÉGRATION

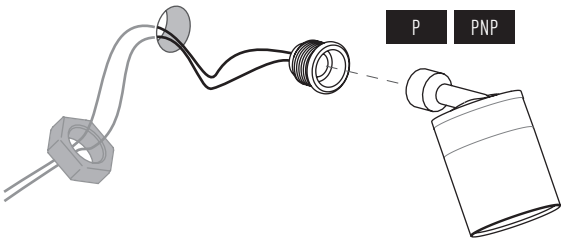

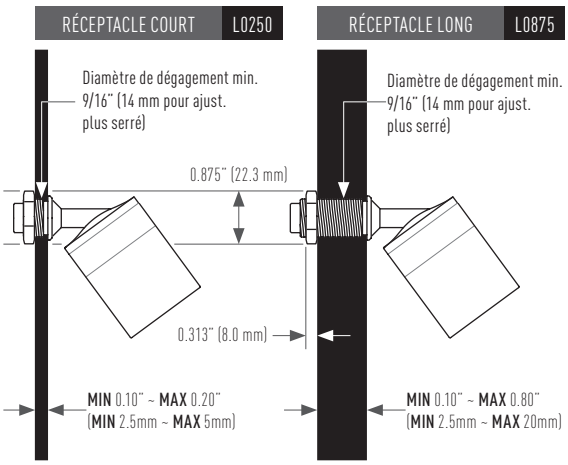

Aperçu de l'intégration PIXIS STEM

DIMENSIONS GÉNÉRALES

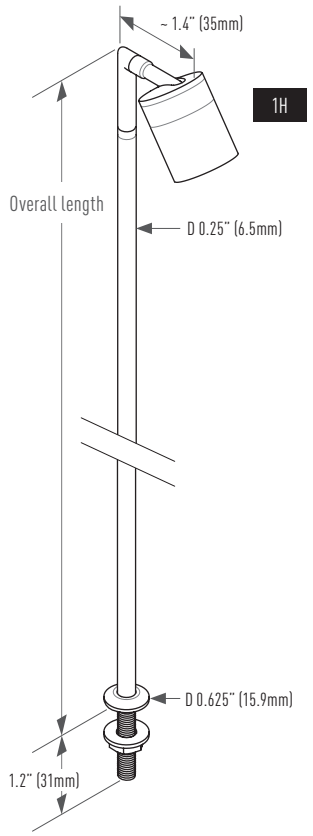

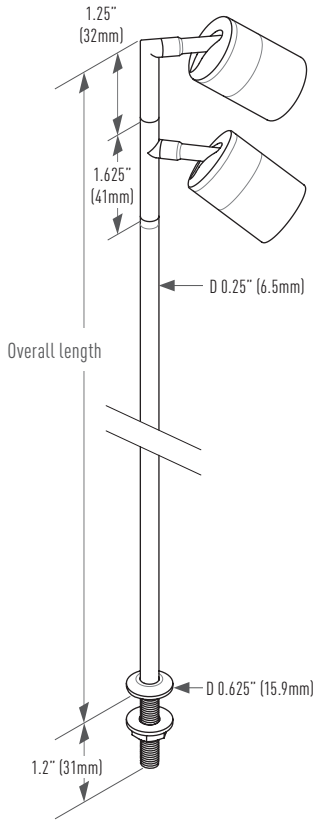

RÉGLAGES

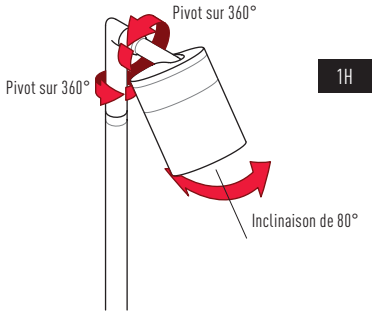

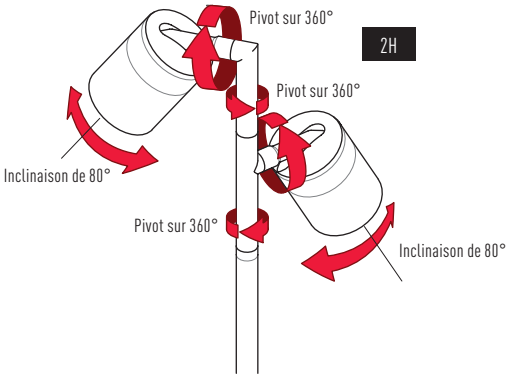

APERÇU DE L'INTÉGRATION

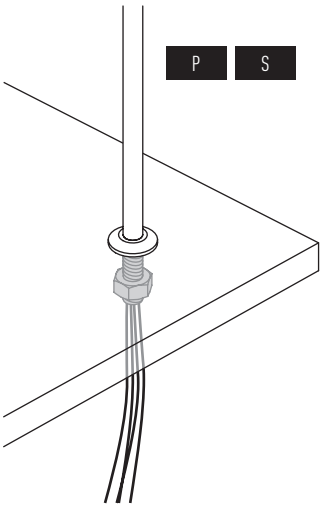

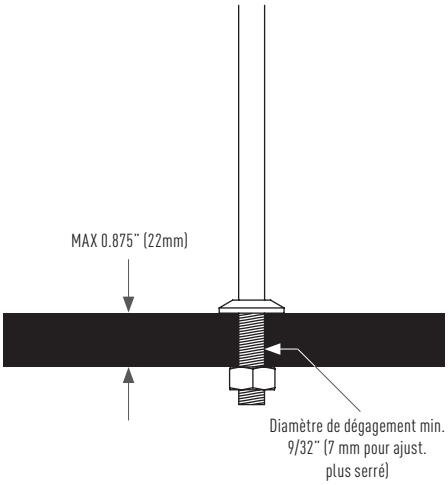

Aperçu de l'intégration PIXIS HYDRA

DIMENSIONS GÉNÉRALES

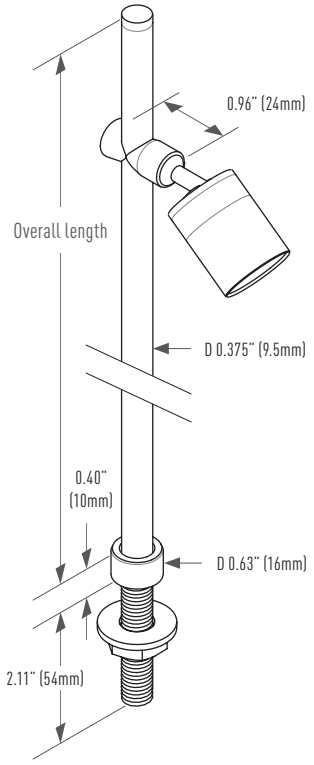

APERÇU DE L'INTÉGRATION

PIXIS HYDRA s'installe facilement sur plusieurs types de surfaces en utilisant l'une des deux options magnétiques de supports de fixation : à vis ou à adhésif.

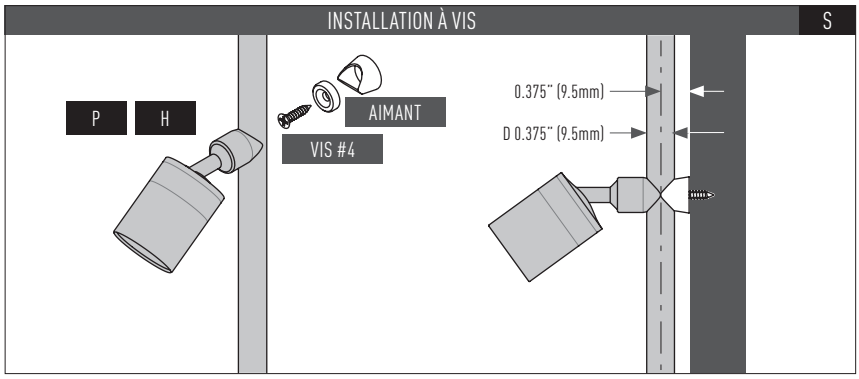

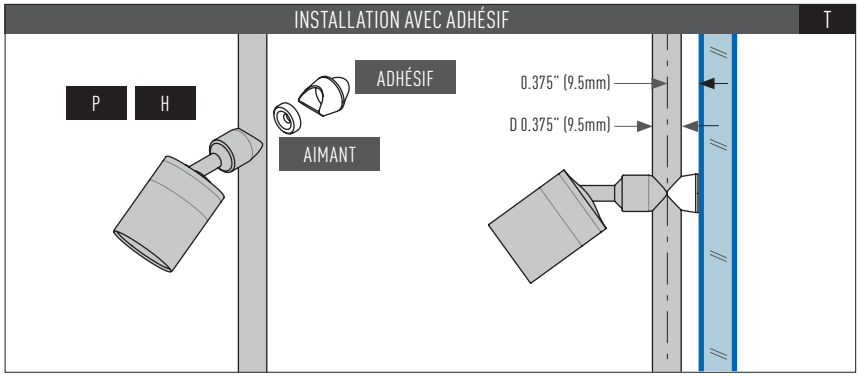

RÉGLAGES

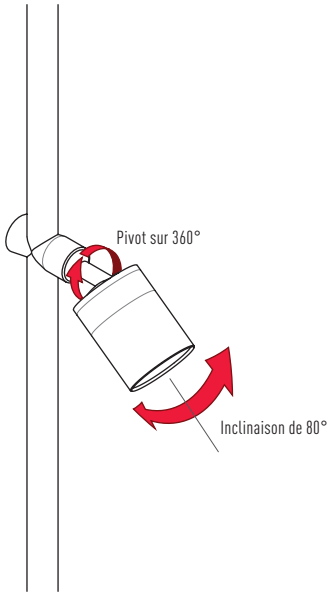

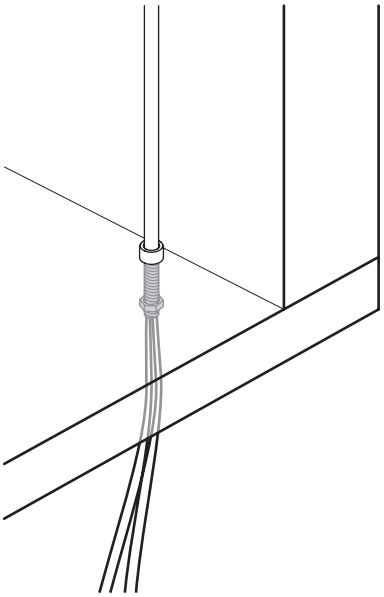

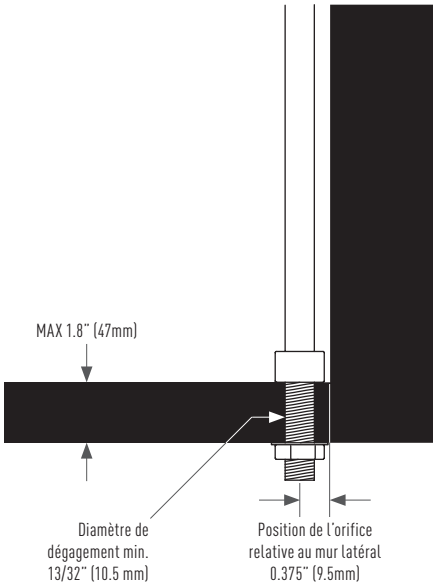

Conçois ton propre HYDRA

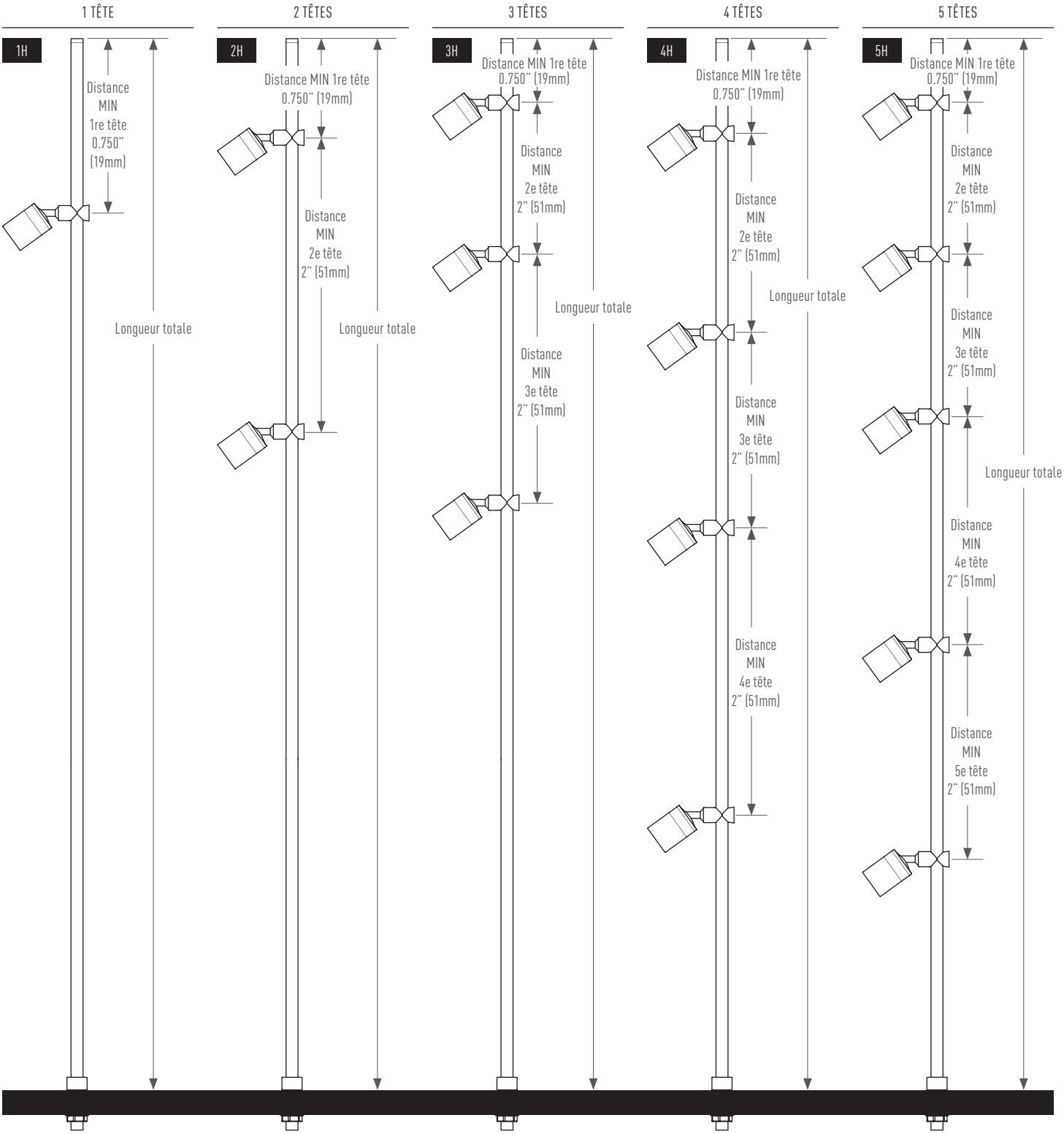

Code de commande PIXIS PLUG AND PLAY

PRODUIT			OPTIONS DE BASE							OPT. ÉTENDUES
ID	GABARIT DE CONSTRUCTION	OPTION DE MONTAGE	TENSION	PUISSANCE	NOMBRE DE TÊTES	CANON	FINIS	CCT IRC	OPTIQUE	LONGUEUR DE CÂBLE
P	PNP	L0250	12V	3.5W	1H	REG	ABK	2200K 80	18D	48
		L0875				TRU	MW	2700K 80	24D	SUR MESURE
							TWB	2700K 90	41D	
							PB	3000K 80	18D.H	
							BB	3500K 80	24D.H	
							PC	4000K 80	41D.H	
							BC			
							PG			
							BG			
							PBKN			
P PIXIS	**PNP** PLUG AND PLAY	**L0250** Réceptacle femelle court **L0875** Réceptacle femelle long				**REG** Canon régulier **TRU** Canon tronqué			**##D** Optique seulment **##DH** Optique avec Nid d'abeille	En pouces

EXEMPLE	P	PNP	L0875	12V	3.5W	1H	REG	PBKN	3000K80	41D	POUCES 100
CODE COMMANDE											

Code de commande PIXIS STEM

PRODUIT		CORE OPTIONS								OPT. ÉTENDUES
ID	GABARIT DE CONSTRUCTION	TENSION	PUISSANCE	NOMBRE DE TÊTES	CANON	FINIS	CCT IRC	OPTIQUE	HAUTEUR DE LA TIGE	LONGUEUR DE CÂBLE
P	S	12V	3.5W	1H	REG	ABK	2200K 80	18D	1.9 à 18.0	48
				2H	TRU	ACL	2700K 80	24D		SUR MESURE
						TWB	2700K 90	41D		
						PB	3000K 80	18D.H	3.5 à 18.0	
						BB	3500K 80	24D.H		
						PC	4000K 80	41D.H		
						BC				
						PG				
						BG				
						PBKN				
P PIXIS	**S** STEM		Par tête		**REG** Canon régulier **TRU** Canon tronqué			**##D** Optique seulment **##DH** Optique avec Nid d'abeille	Pour 1 Tête Pour 2 Têtes En pouces Disponible en incréments de 0.1"	En pouces

EXEMPLE	P	S	12V	7W	2H	REG	PG	3000K80	41D	Longueur totale (POUCES) 16.7	POUCES 48
CODE COMMANDE											

Code de commande PIXIS HYDRA

PRODUIT			OPTIONS DE BASE									OPT. ÉTENDUES
ID	GABARIT DE CONSTRUCTION	OPTION DE MONTAGE	TENSION	PUISSANCE	NOMBRE DE TÊTES	CANON	FINIS	CCT IRC		OPTIQUE	HAUTEUR DE LA TIGE	LONGUEUR DE CÂBLE
P	H	T	12V	3.5W	1H	REG	TWB	2200K	80	18D	18.0 à 90.0	48
		S		Par tête	2H	TRU	PB	2700K	80	24D	En pouces	SUR MESURE
		NA			3H		BB		90	41D	Finis disponibles : **PC**, **BC**	En pouces
P PIXIS	**H** HYDRA	**T** Adhésif			4H	**REG** Canon régulier	PC	3000K	80	18D.H		
		S Vis			5H	**TRU** Canon tronqué	BC	3500K	80	24D.H	18.0 à 55.0	
		NA Aucune option					PG	4000K	80	41D.H	En pouces	
							BG			**##D** Optique seulment	Finis disponibles : **TWB**, **PB**, **BB**, **PG**, **BG**, **PBKN**	
							PBKN			**##DH** Optique avec Nid d'abeille	Disponible en incréments de 0.1"	

	ID		GABARIT DE CONSTRUCTION		OPTION DE MONTAGE		TENSION		PUISSANCE		NOMBRE DE TÊTES		CANON		FINIS		CCT IRC		OPTIQUE		HAUTEUR DE LA TIGE (Longueur totale (POUCES))		LONGUEUR DE CÂBLE (POUCES)
EXEMPLE	P	-	H	-	S	-	12V	-	10.5W	-	3H	-	REG	-	BB	-	3000K80	-	41D	-	36	-	48
CODE COMMANDE		-		-		-		-		-		-		-		-		-		-		-	
		-		-		-		-		-		-		-		-		-		-		-	
		-		-		-		-		-		-		-		-		-		-		-	

ABK
Anodisé noir

ACL
Anodisé clair

MW
Blanc mat

TWB
Laiton vieilli

PB
Laiton poli

BB
Laiton brossé

PC
Chrome poli

BC
Chrome brossé

PBKN
Nickel noir poli

PG
Or poli

BG
Or brossé

Accessories ordering code

Optiques interchangeables

OPT	18D	P24A
	24D	
	41D	

CODE COMMANDE

_____ - _____ - _____

_____ - _____ - _____

_____ - _____ - _____

Canon tronqué

SNO	TRU	P24A	ABK
			ACL
			MW
			TWB
			PB
			BB
			PC
			BC
			PG
			BG
			PBKN

CODE COMMANDE

_____ - _____ - _____ - _____

_____ - _____ - _____ - _____

_____ - _____ - _____ - _____

Nid d'abeille

HCL	P24A

CODE COMMANDE

_____ - _____

_____ - _____

_____ - _____

LUMINAIRE ARCHITECTURAL EKLIPSE

2090 rue Moreau
Suite 100
Montréal, QC - H1W 2M3
Canada

T +1 514 590 0099
INT 1 877 590 0099
F +1 514 590 0098
sales@eklipselighting.com
www.eklipselighting.com

RoHS COMPLIANT

MADE IN CANADA
FABRIQUÉ AU CANADA

Garantie

Nos produits et les pièces relatives sont garantis pendant trois (3) ans. Voir nos termes et conditions sur **www.eklipselighting.com**